WX440, WX441

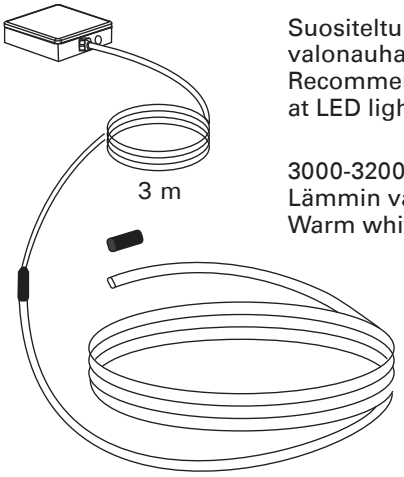

Suositeltu max. lämpötila LED valonauhan korkeudella n. 70 °C/
Recommended max. temperature at LED light strip height ca. 70 °C

3000-3200 K
Lämmin valkoinen/
Warm white

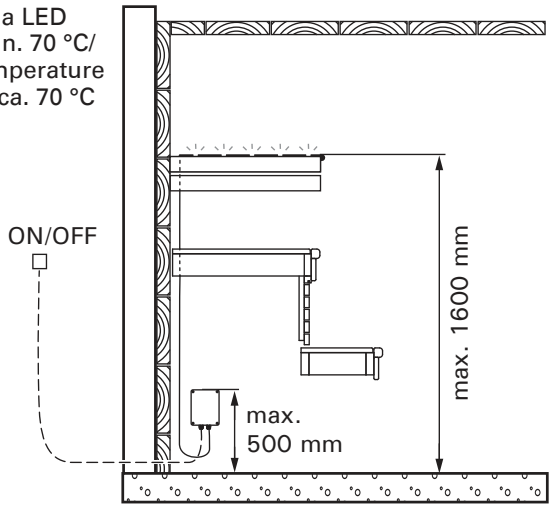

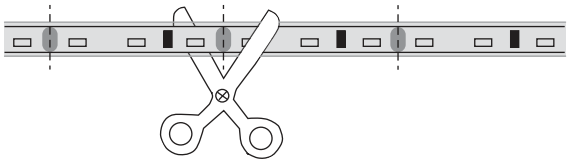

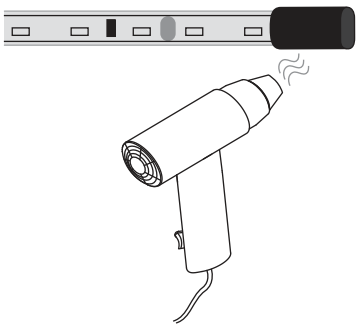

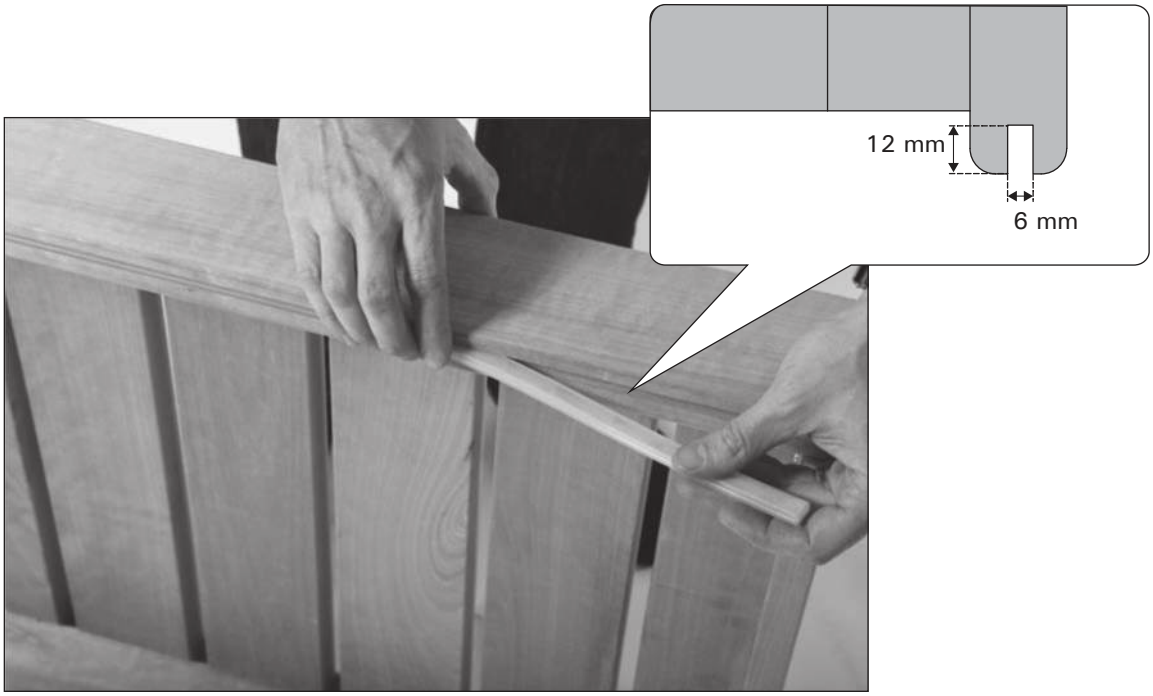

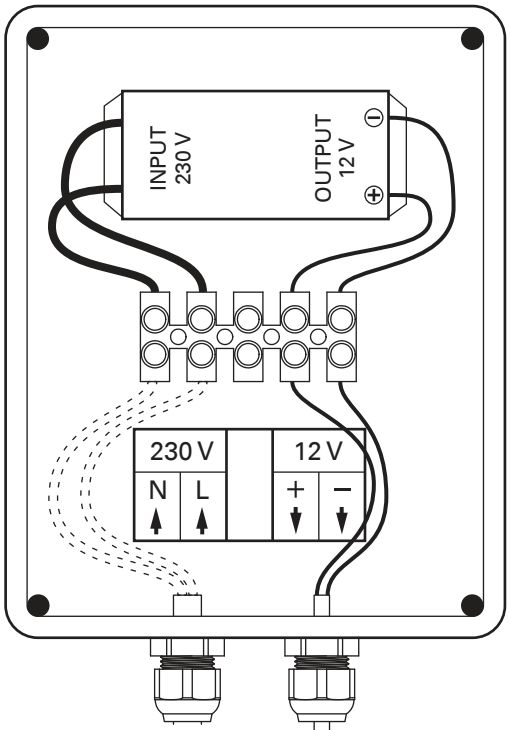

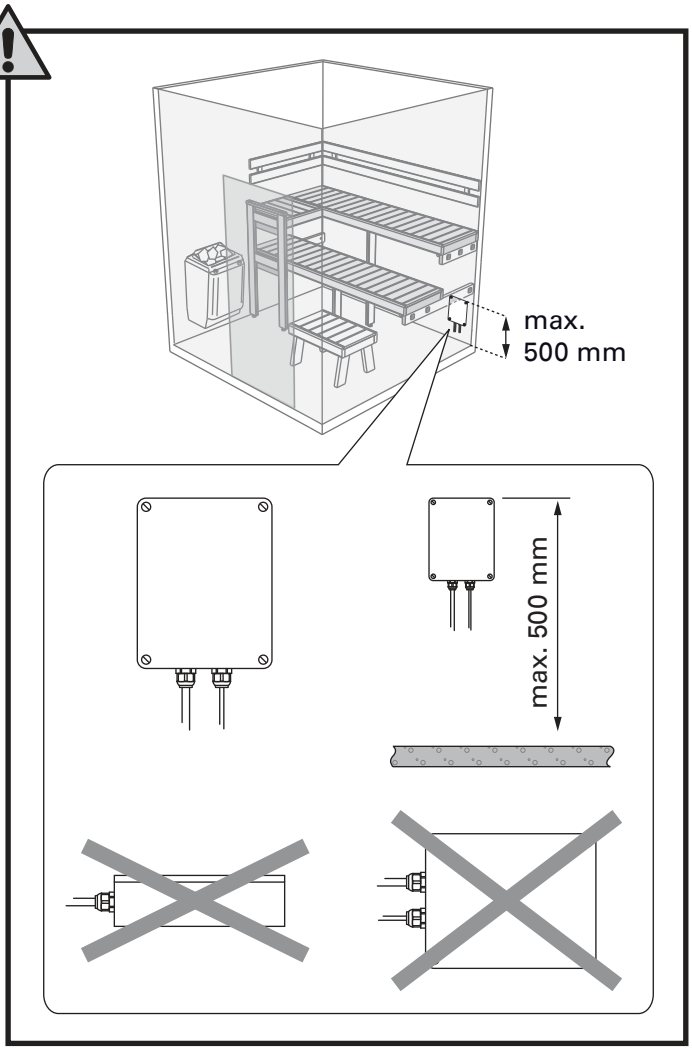

230 V 1N~

12 V DC

ei sisälly toimitukseen/
not supplied

HARVIA
Harvia Oy
PL12
40951 Muurame
Finland
www.harvia.fi